HOGAR SIMPLE MAGMA® 600

CAPACIDAD: 100 m3

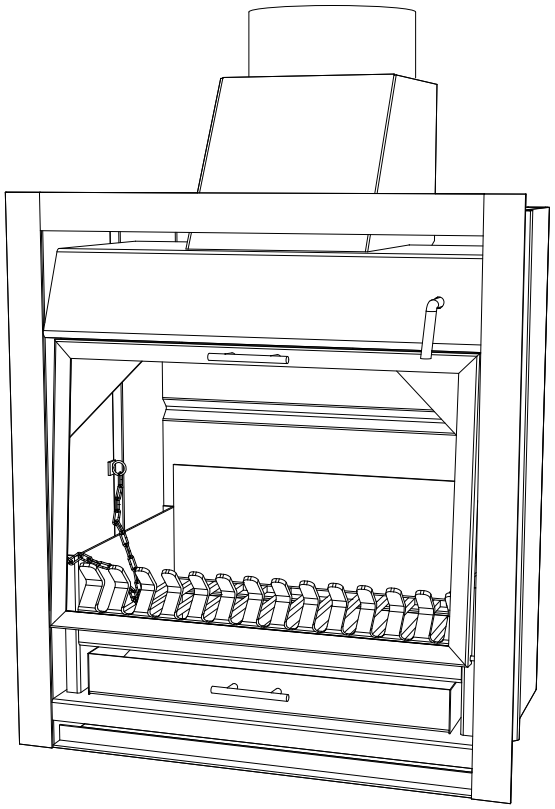

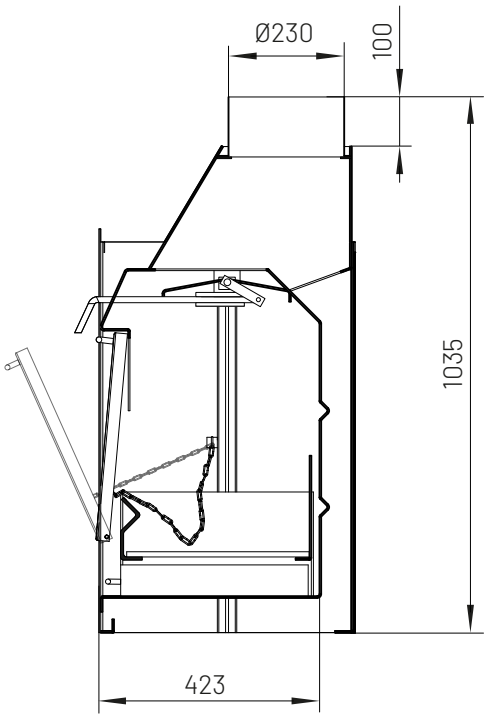

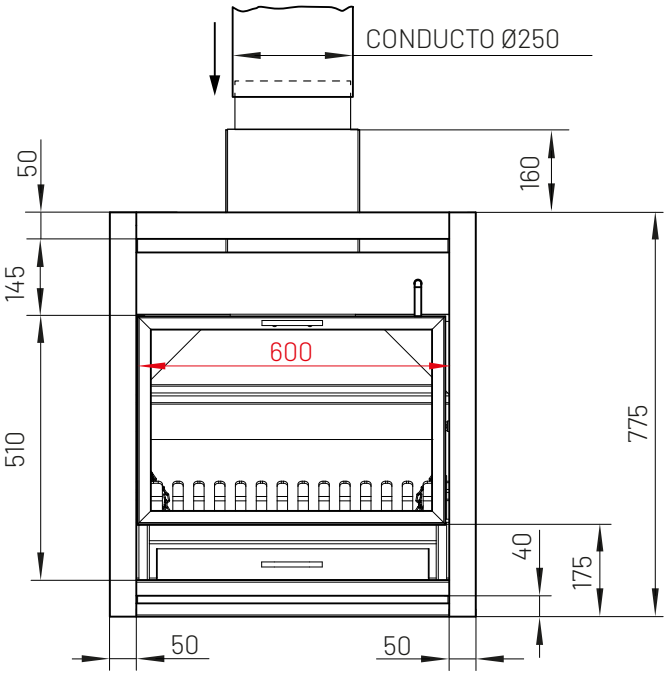

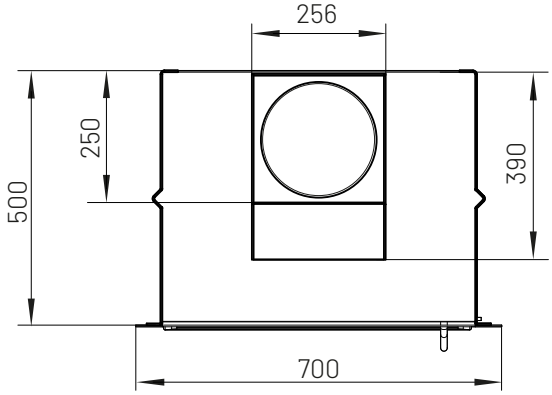

HOGAR SIMPLE MAGMA® 800

CAPACIDAD: 140 m3

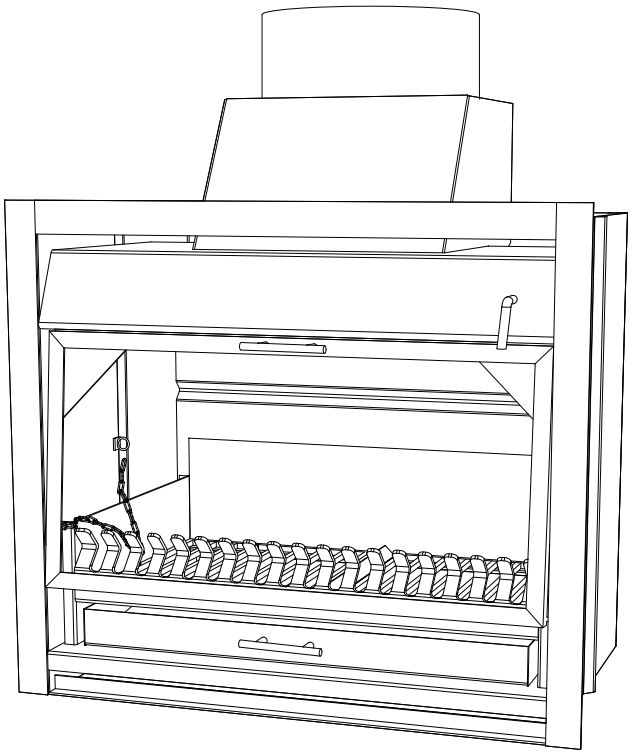

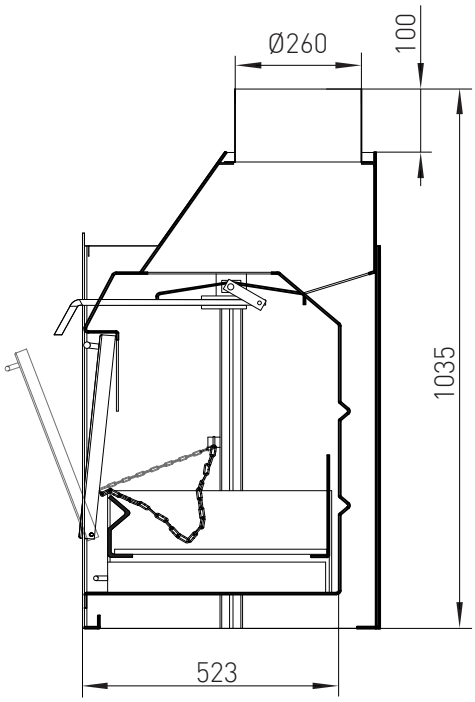

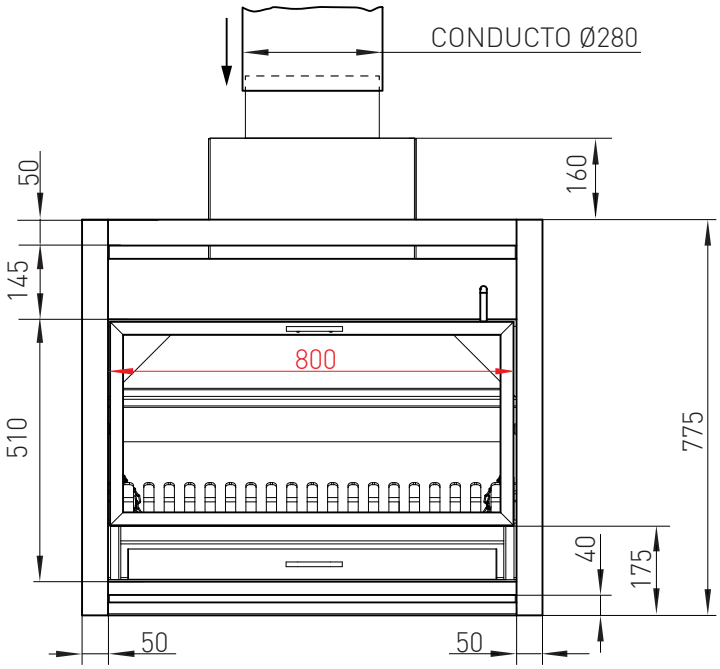

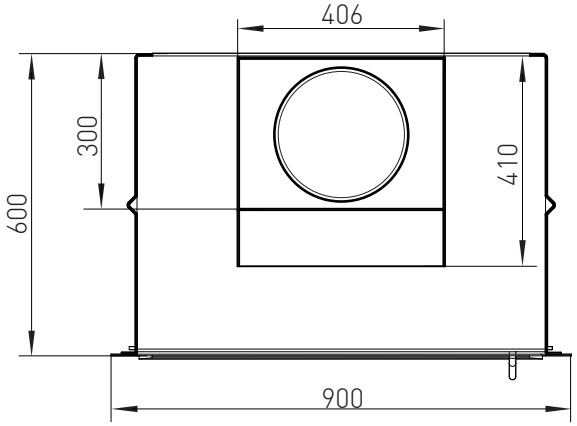

HOGAR SIMPLE MAGMA® 1000 CAPACIDAD: 160 m3

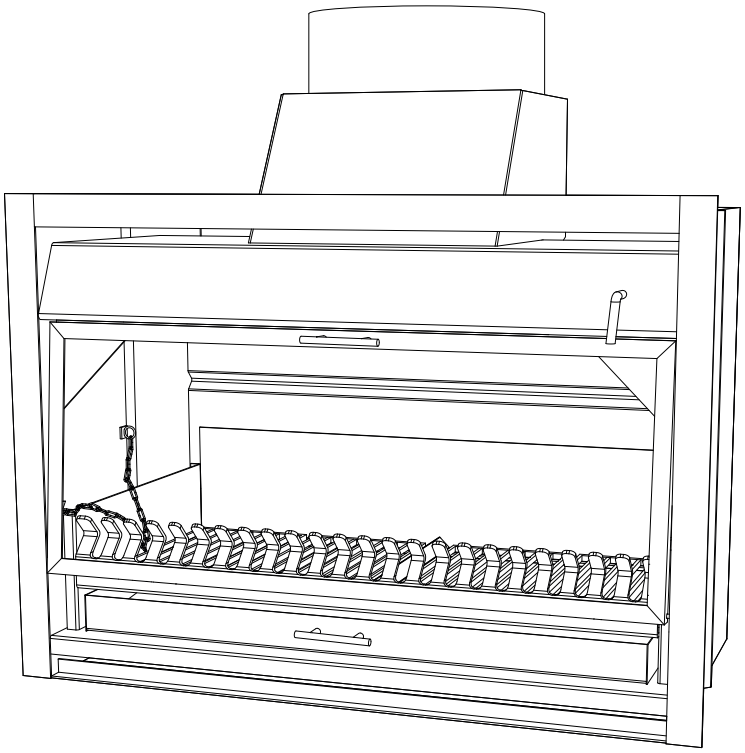

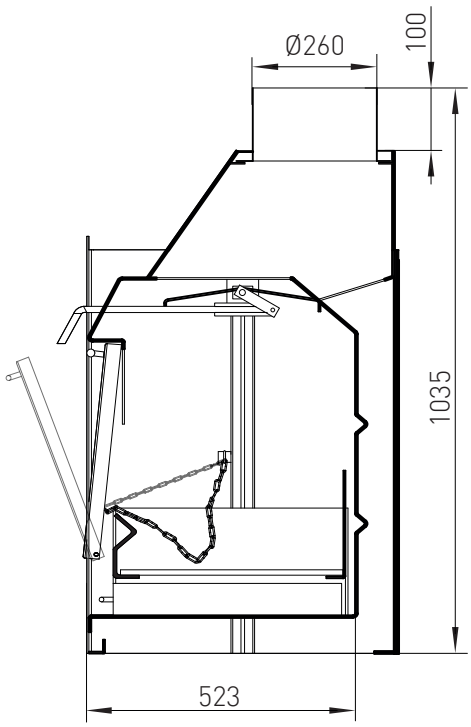

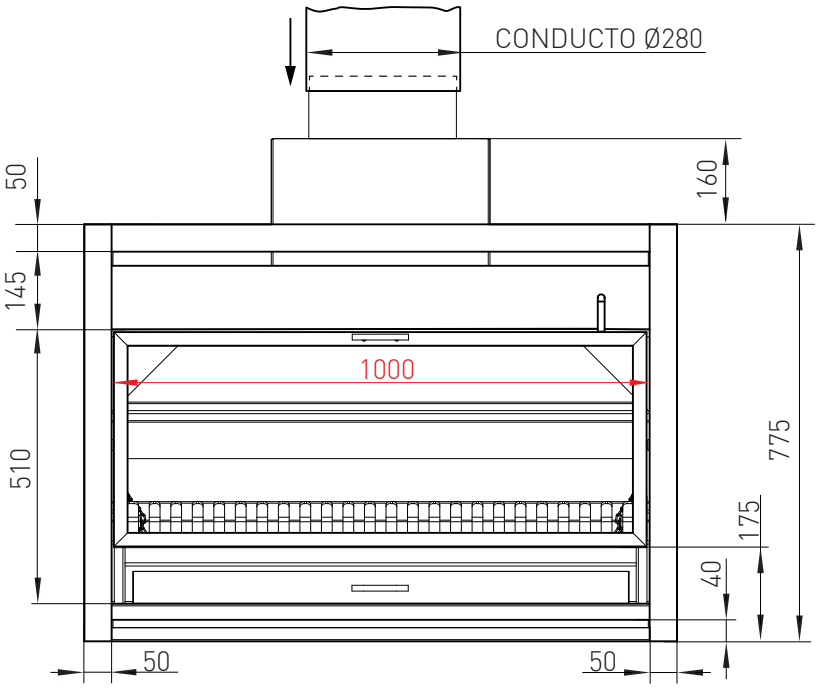

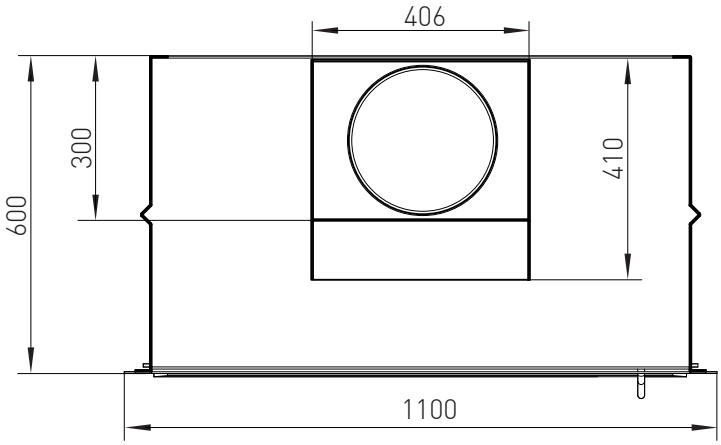

HOGAR SIMPLE MAGMA® 1200 CAPACIDAD: 180 m3

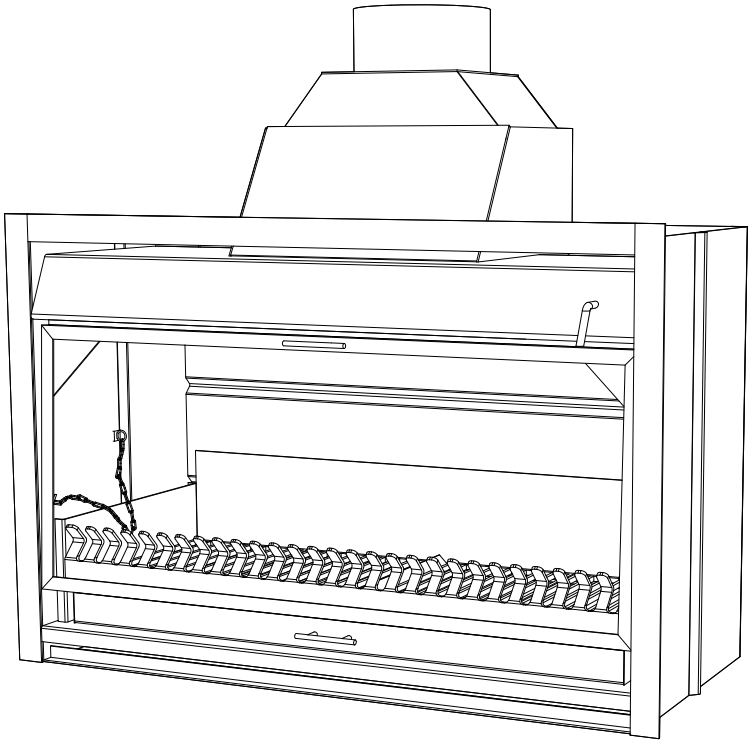

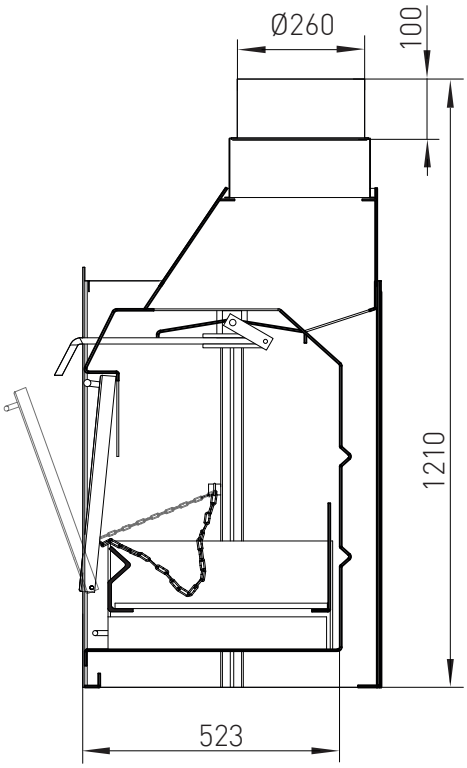

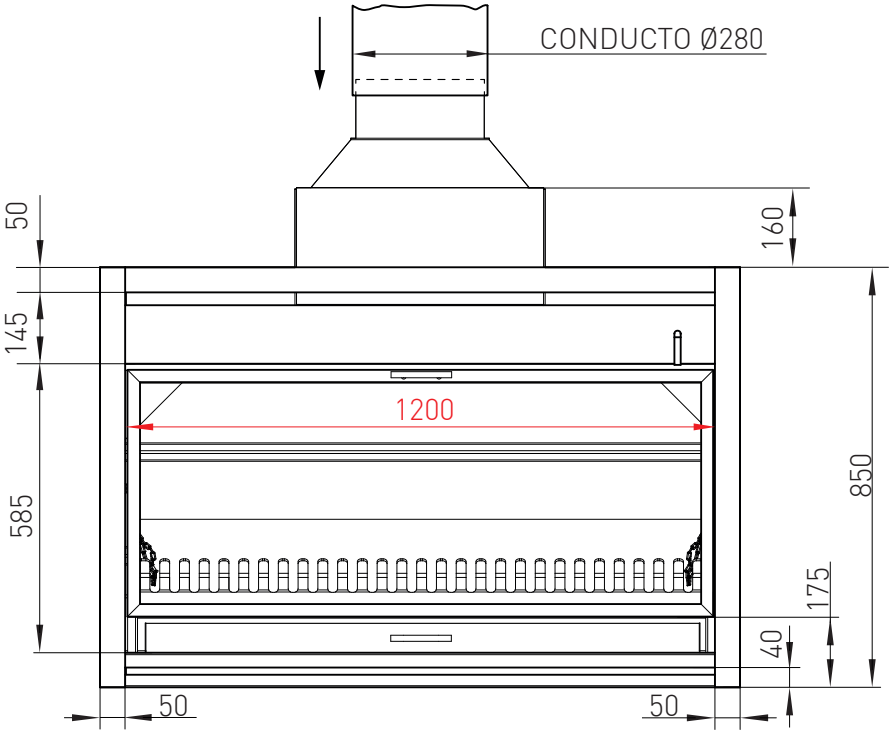

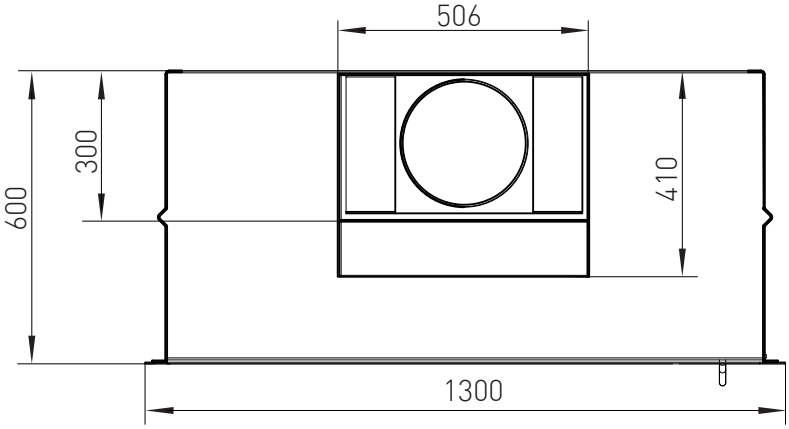

HOGAR MAGMA® DOBLE LADO MOD 800 CAPACIDAD: 180 m3

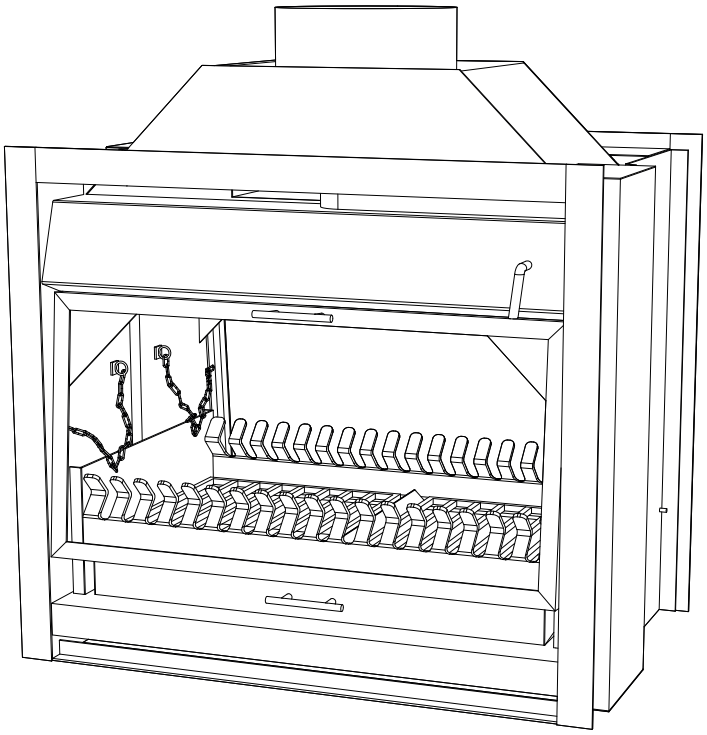

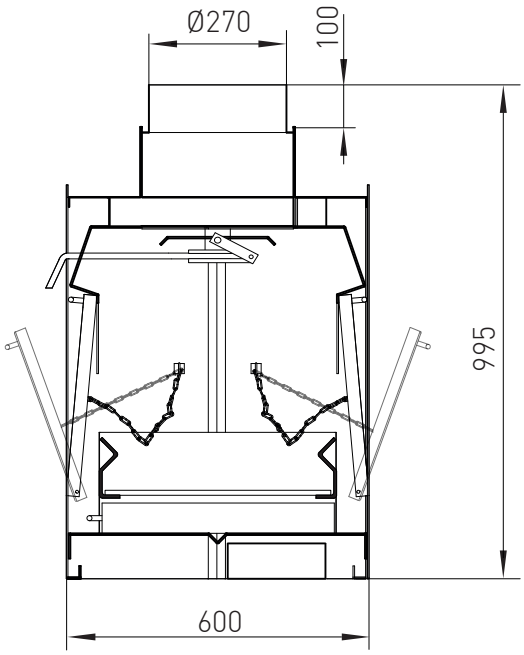

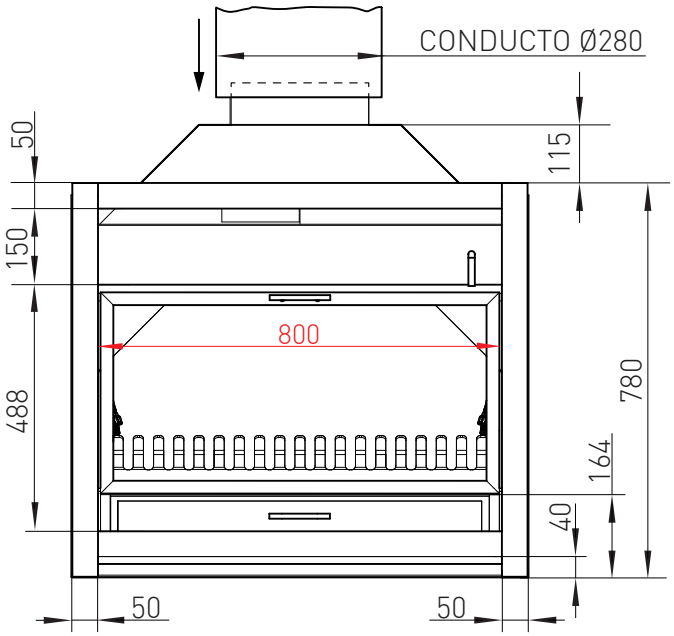

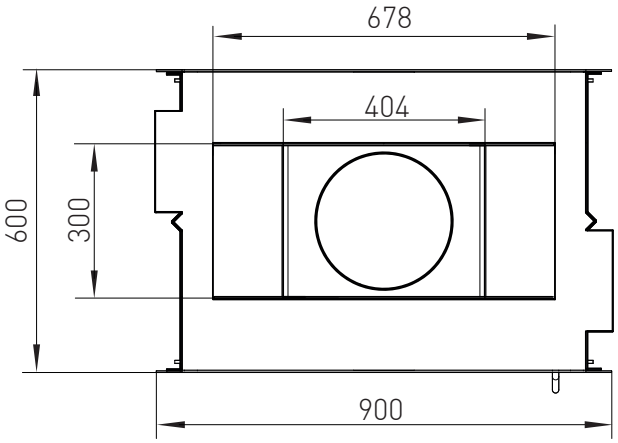

HOGAR MAGMA® DOBLE LADO MOD 1000 CAPACIDAD: 210 m3

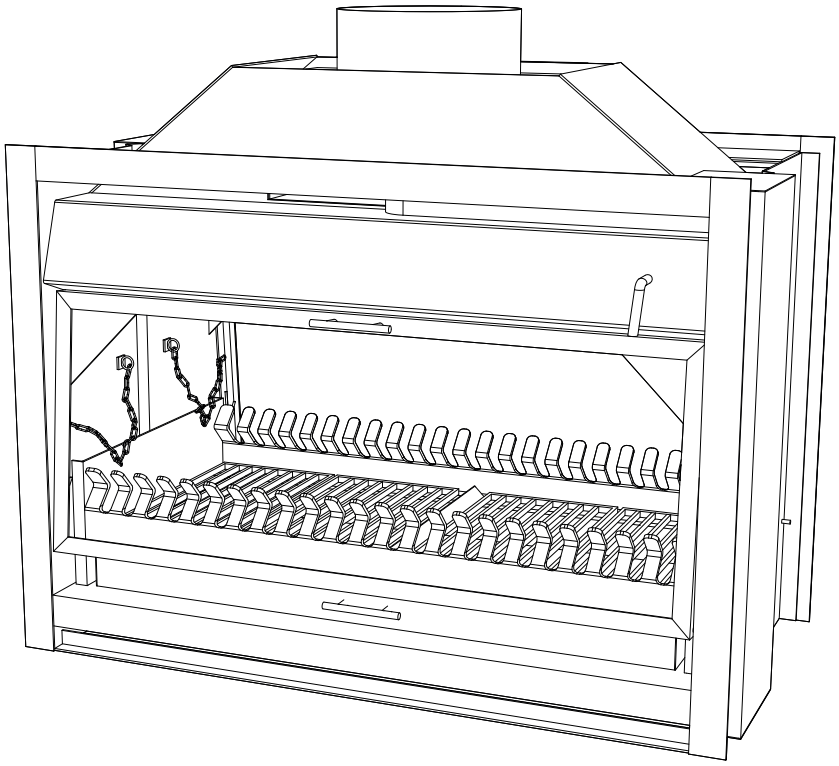

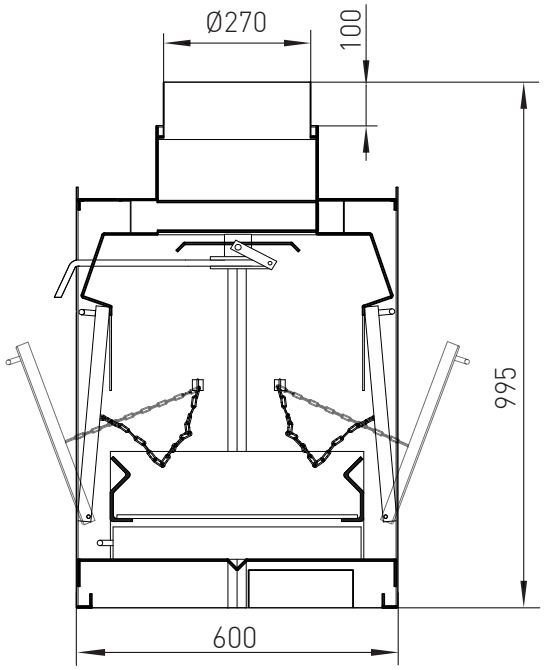

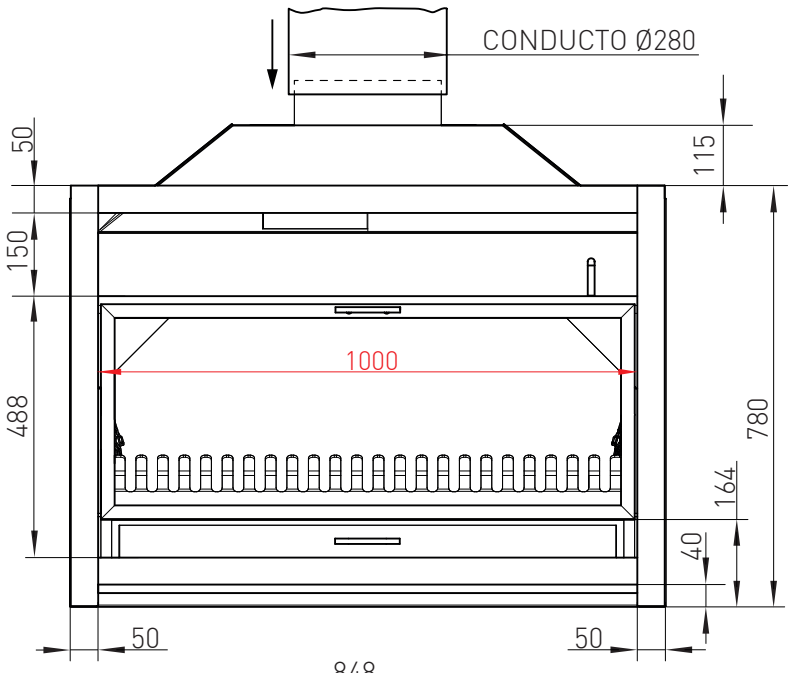

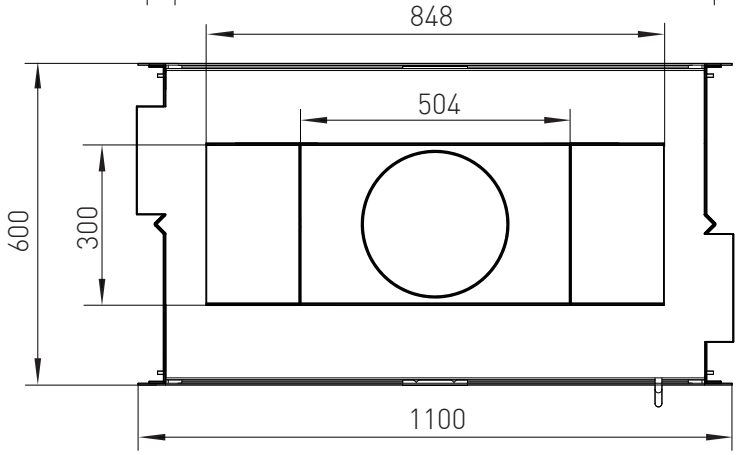
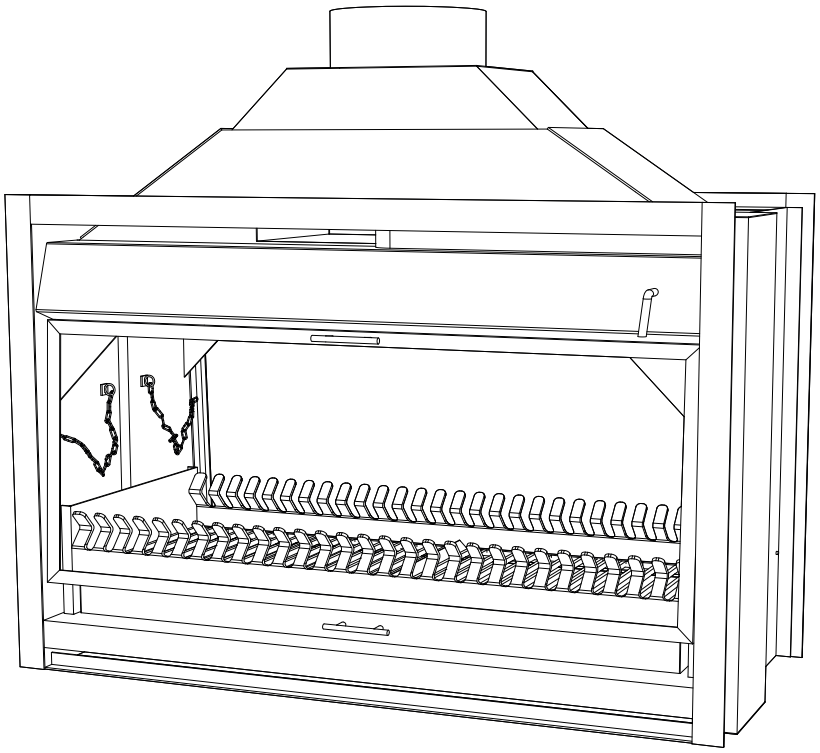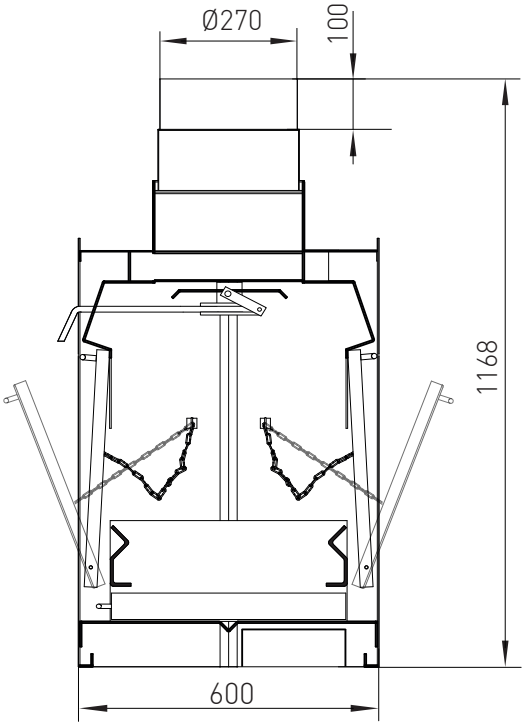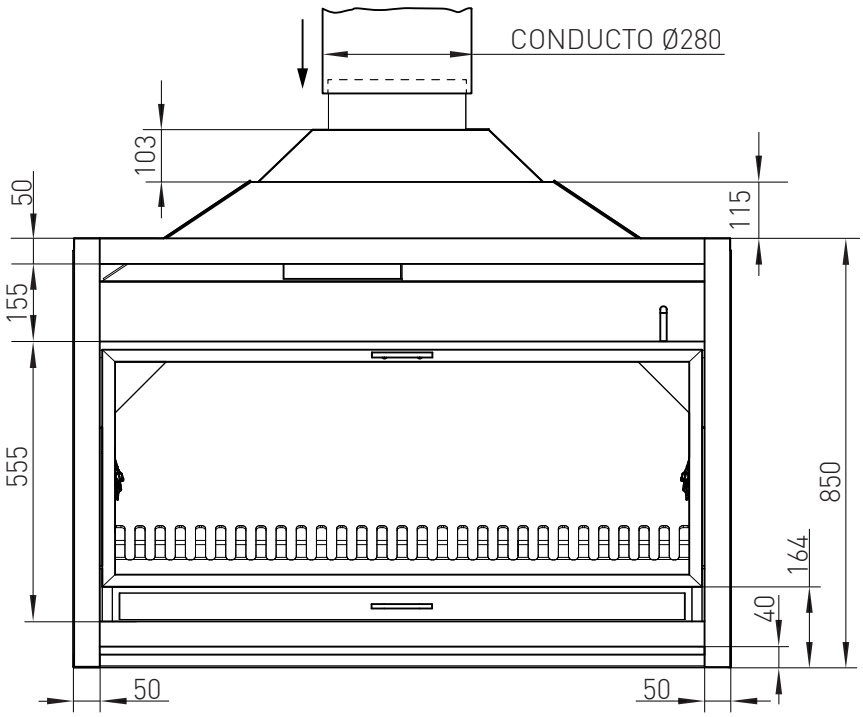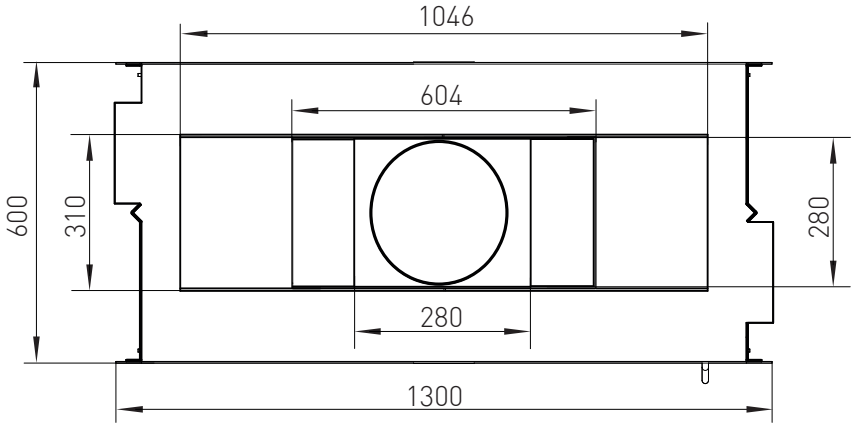
HOGAR MAGMA® DOBLE LADO MOD 1200 CAPACIDAD: 240 m3